HORSE CLUB™

schleich®

42709

⚠ WARNING:
CHOKING HAZARD - small parts.
Not for children under 3 years.

10146282

42709

10155718 **x 1**

10155719 **x 1**

10155720 **x 1**

10155721 **x 1**

10155722 **x 1**

10155727 **x 1**

10110918 **x 1**

10155723 **x 1**

10155725 **x 1**

10155724 **x 2**

10155728 **x 1**

10131237 **x 1**

10131238 **x 1**

10166365 **x 1**

10155729 **x 2**

10155730 **x 1**

10130422 **x 1**

10155969 **x 1**

10159904 **x 1**

10153629 **x 1**

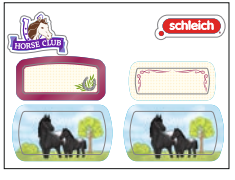

10162110 **x 1**

10155841 **x 1**

10155840 **x 1**

10110950 **x 1**

10155167 **x 1**

10131432 **x 1**

Änderungen vorbehalten / Subject to change without prior notice / Sous réserve de modification / Reservado el derecho a realizar cambios / Con riserva di modifiche
Contact us at consumer@schleich-s.de or www.schleich-s.com/service.

1

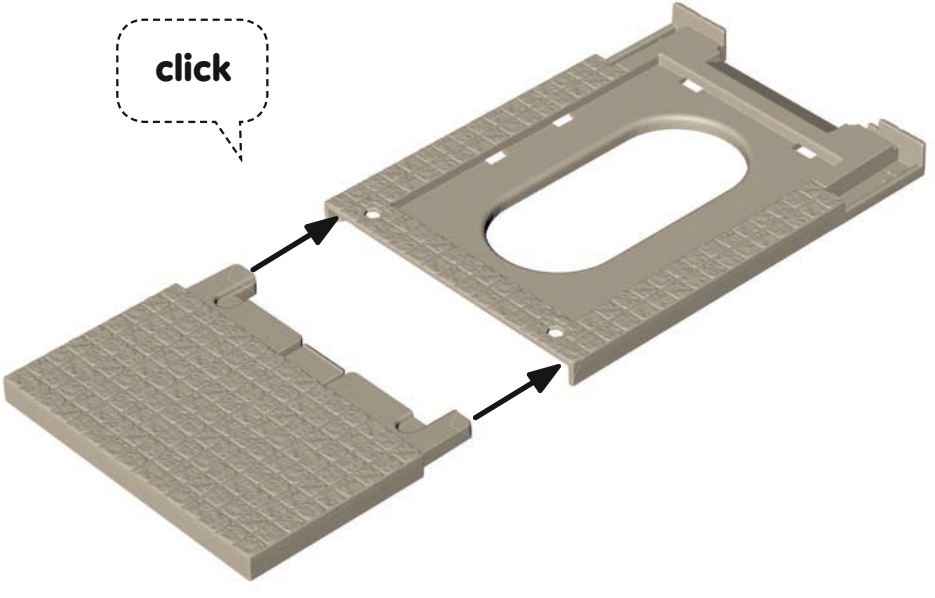

10155718

10155719

2

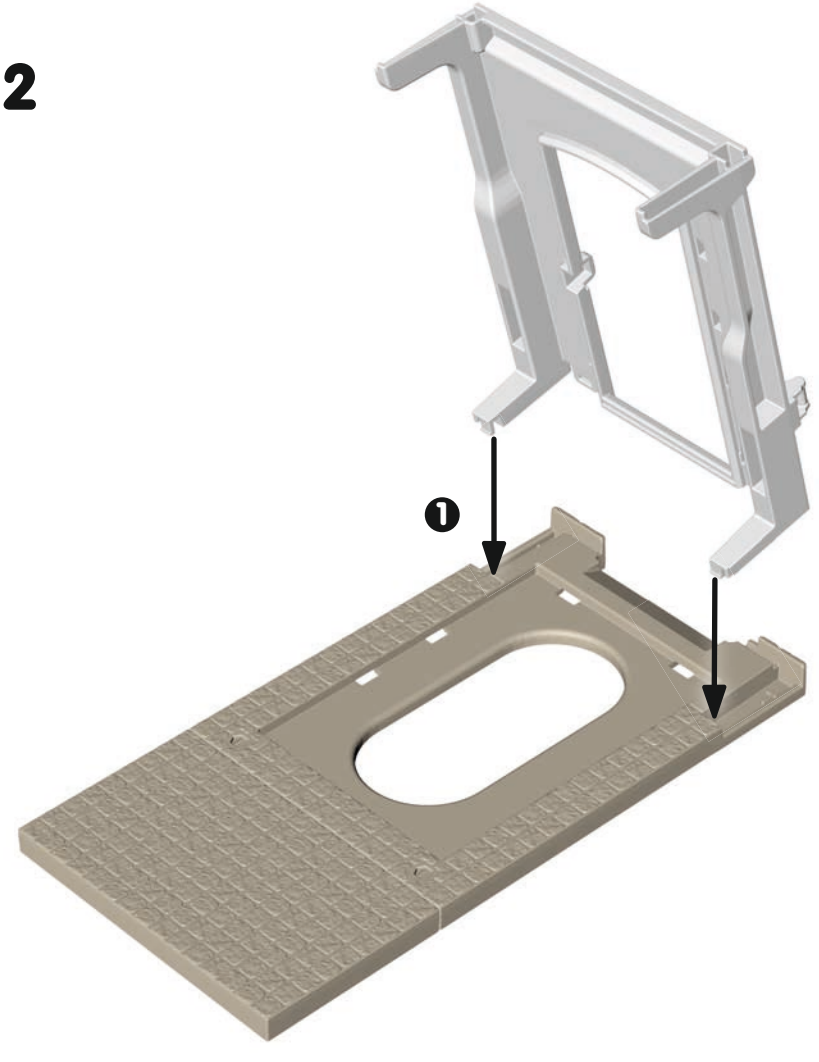

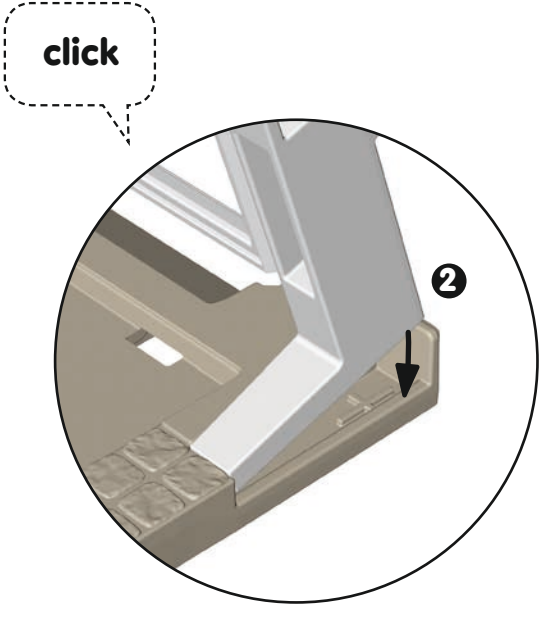

3

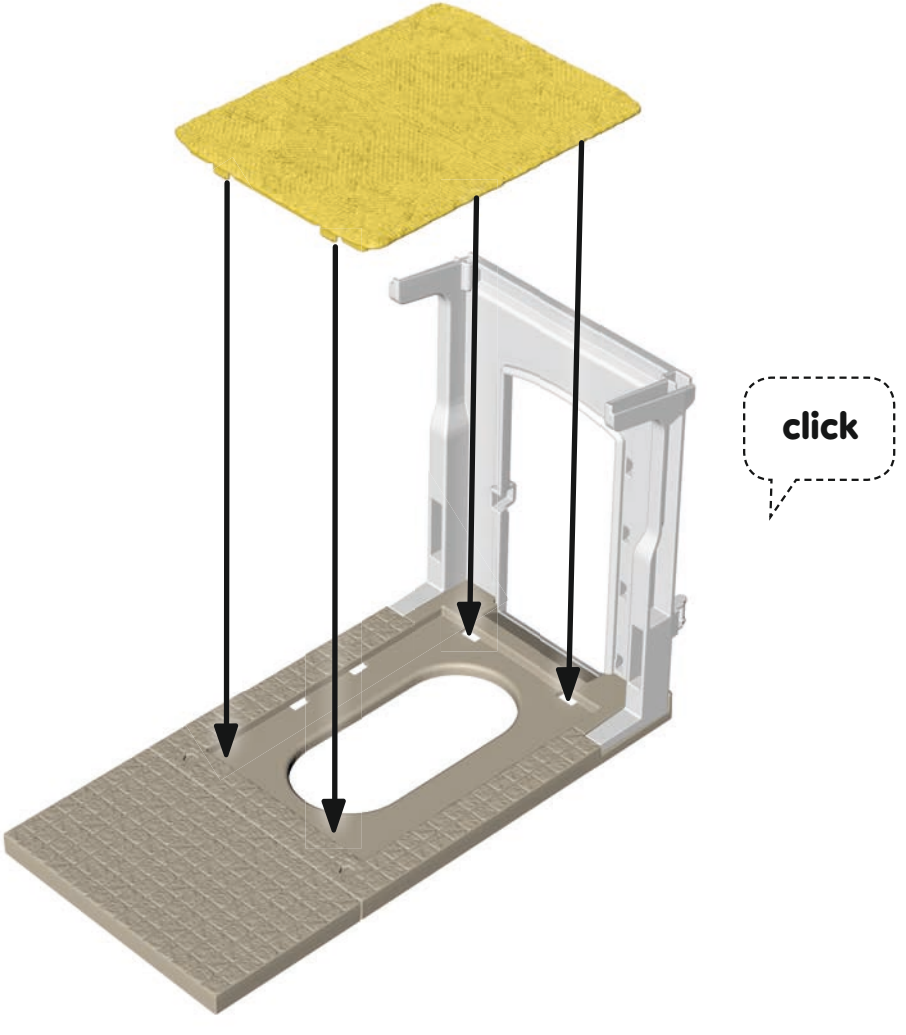

4

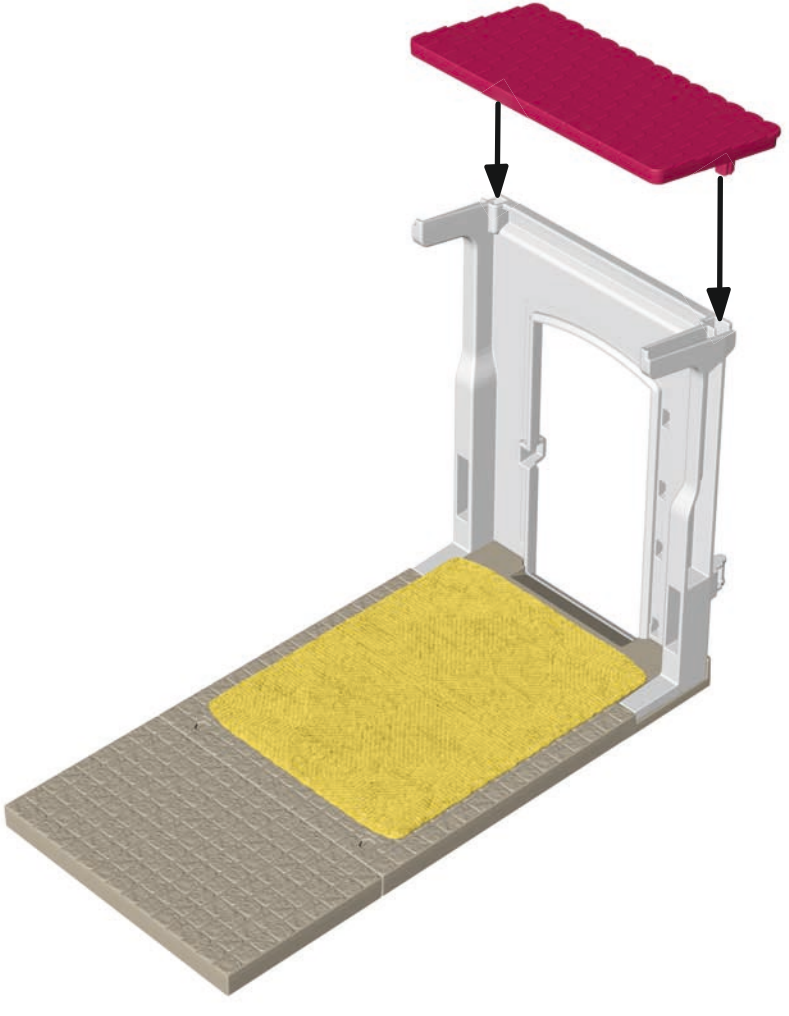

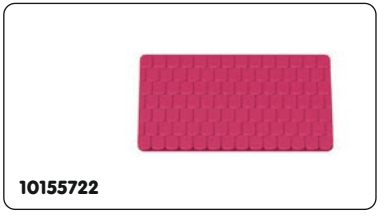

5

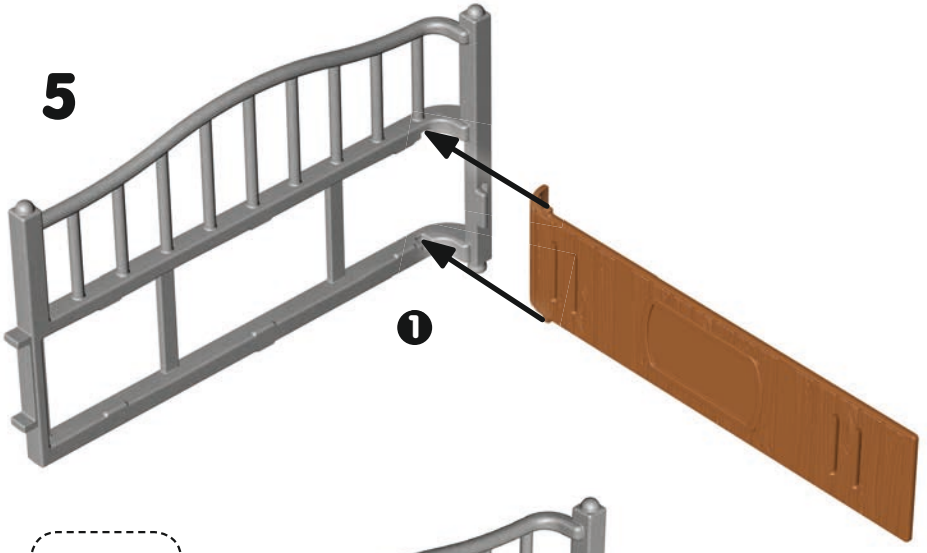

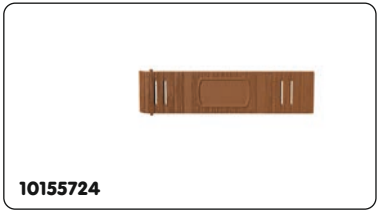

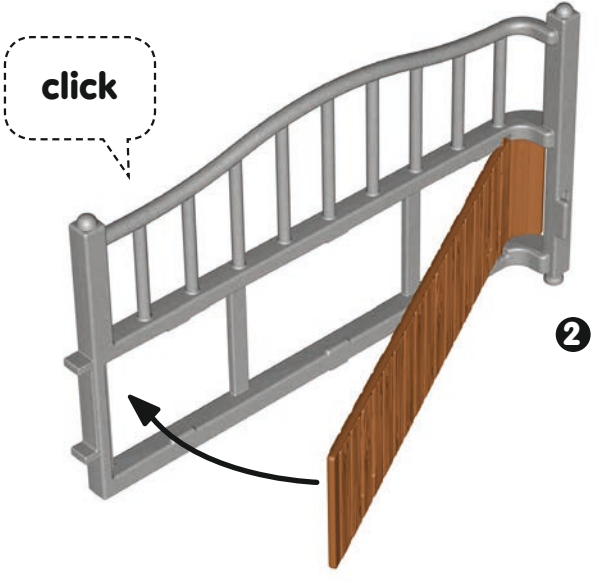

6

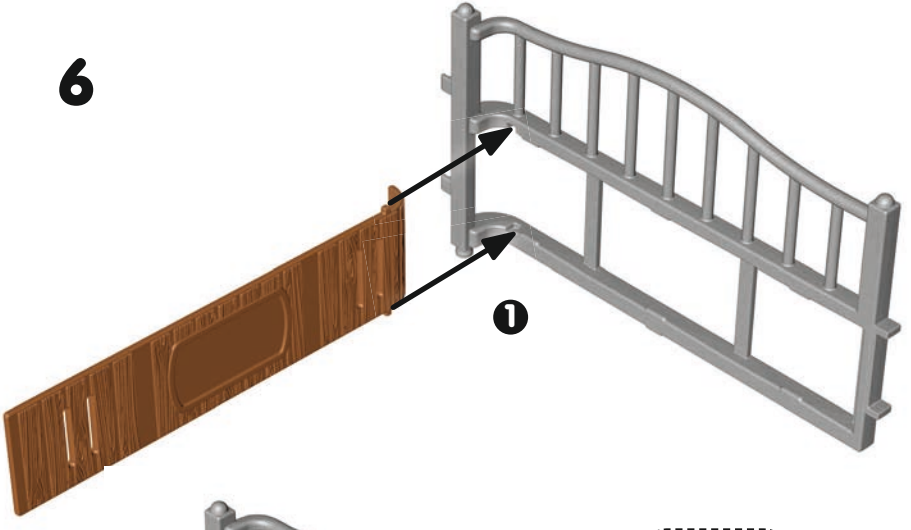

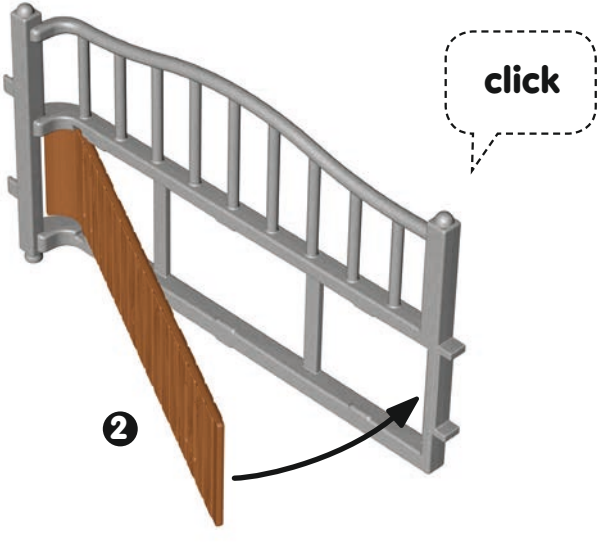

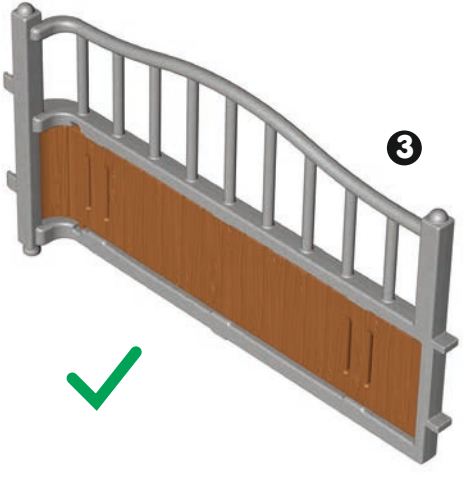

7

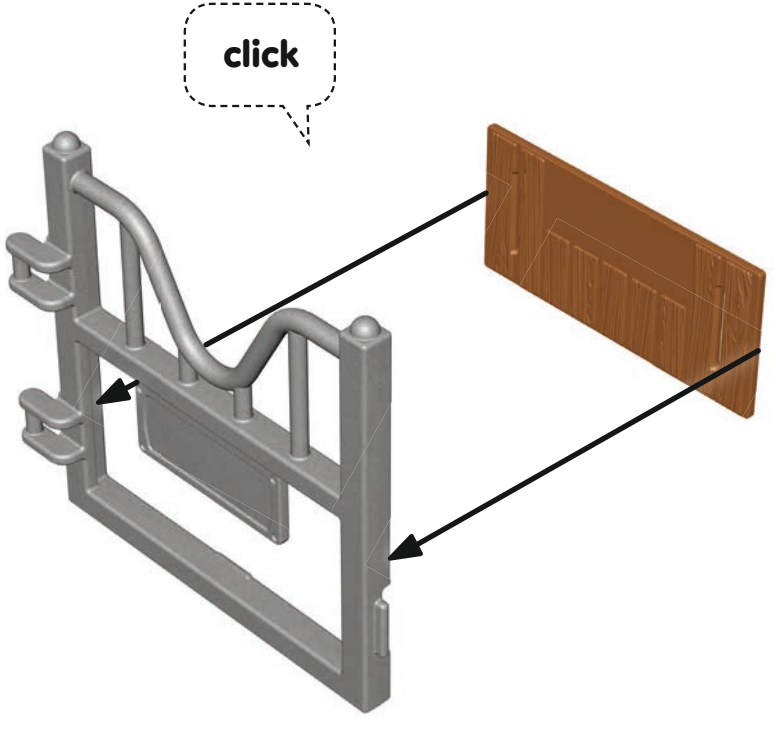

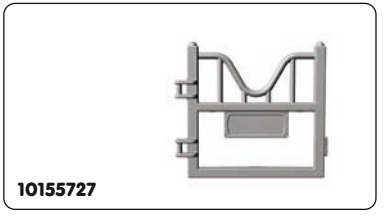

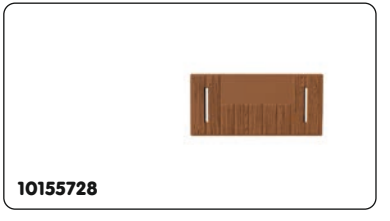

8

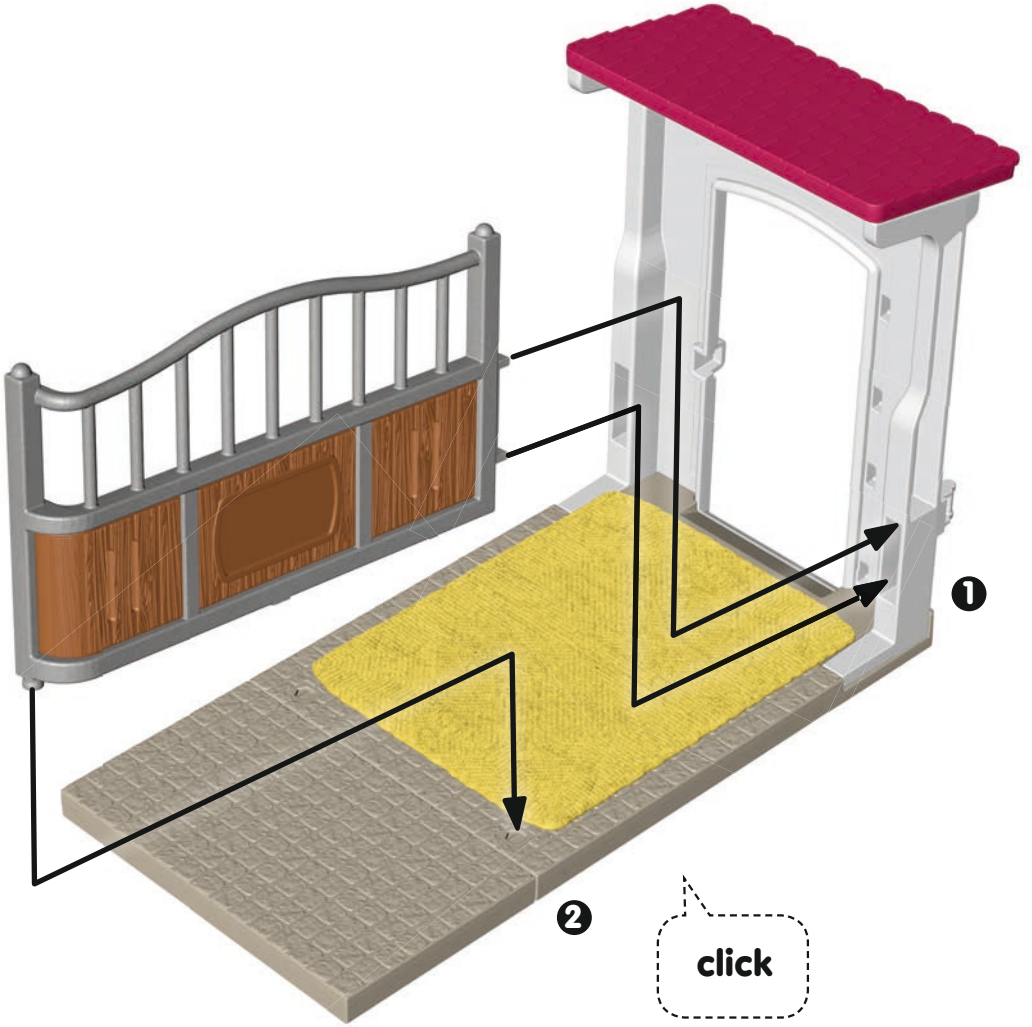

9

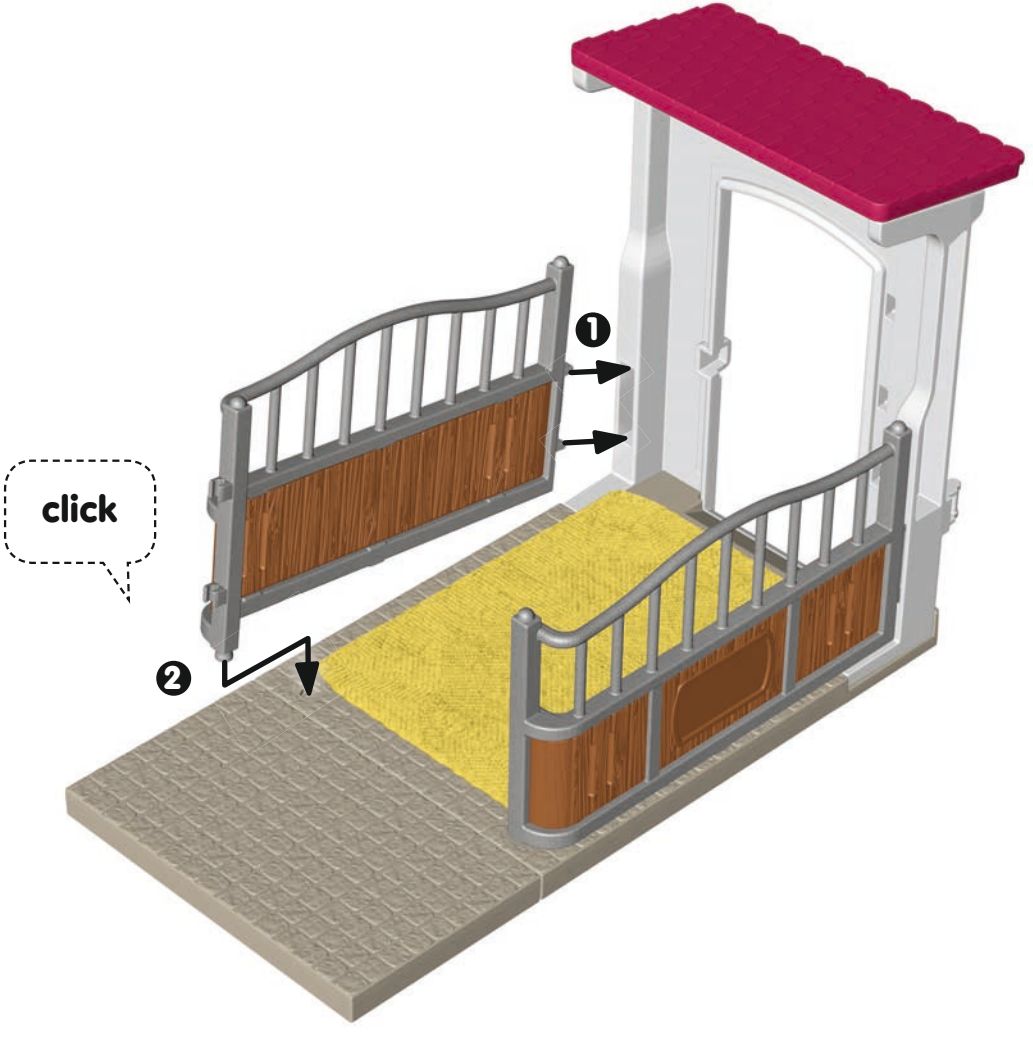

10

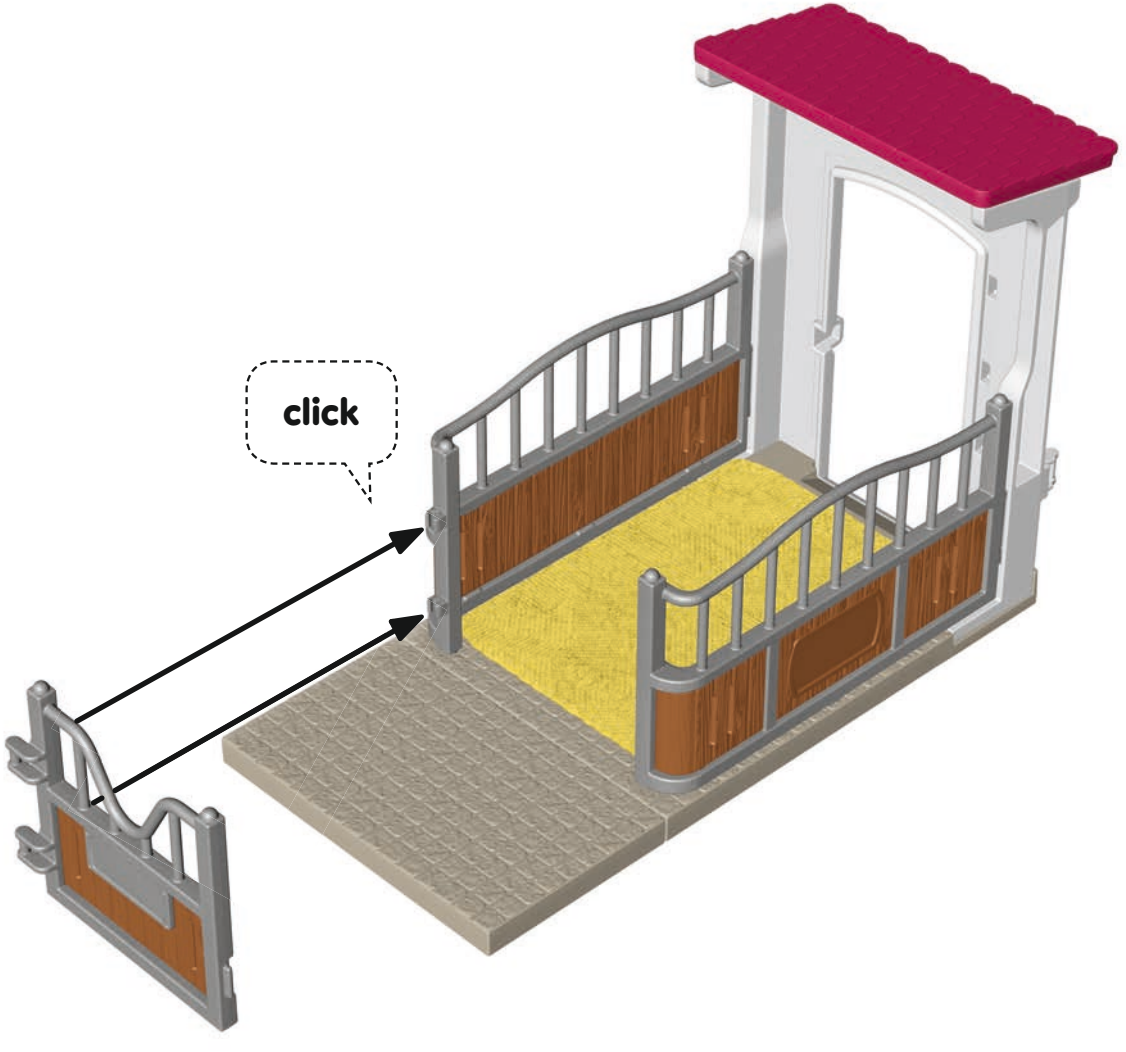

11

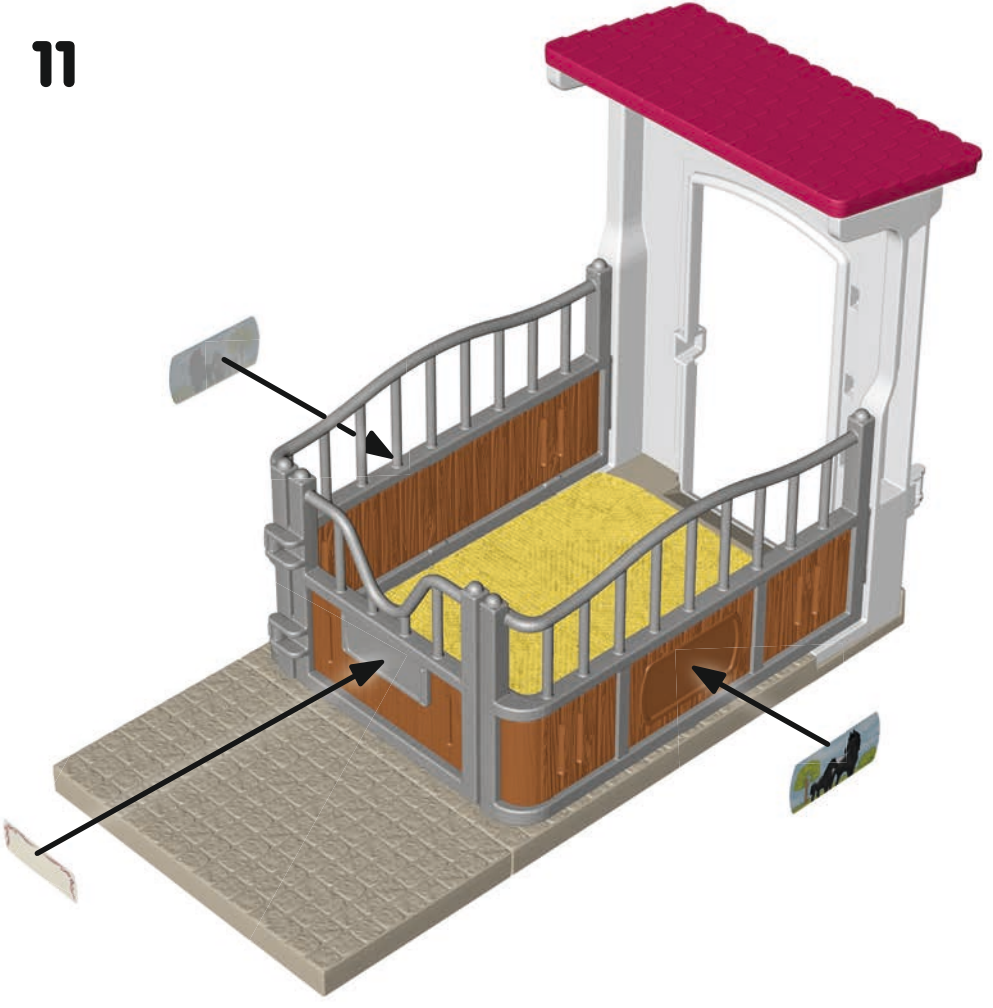

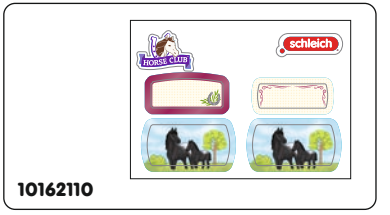

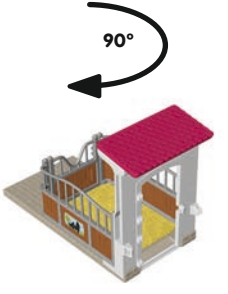

12

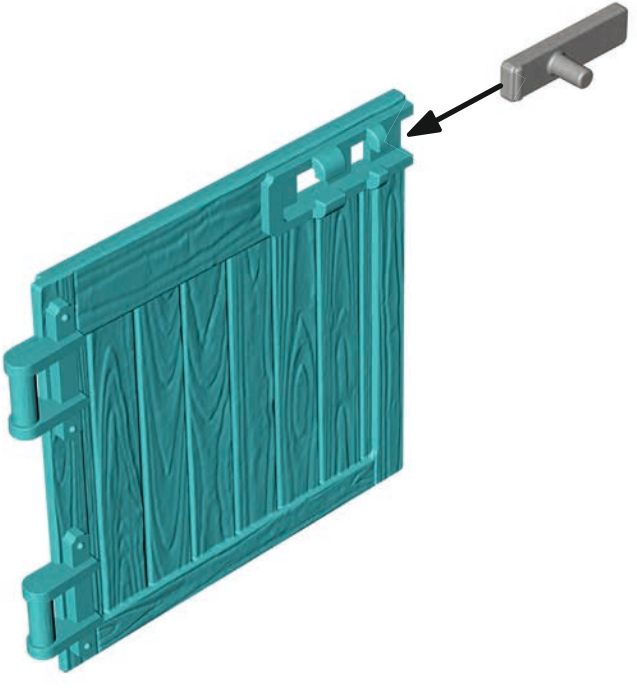

10110918

10131238

13

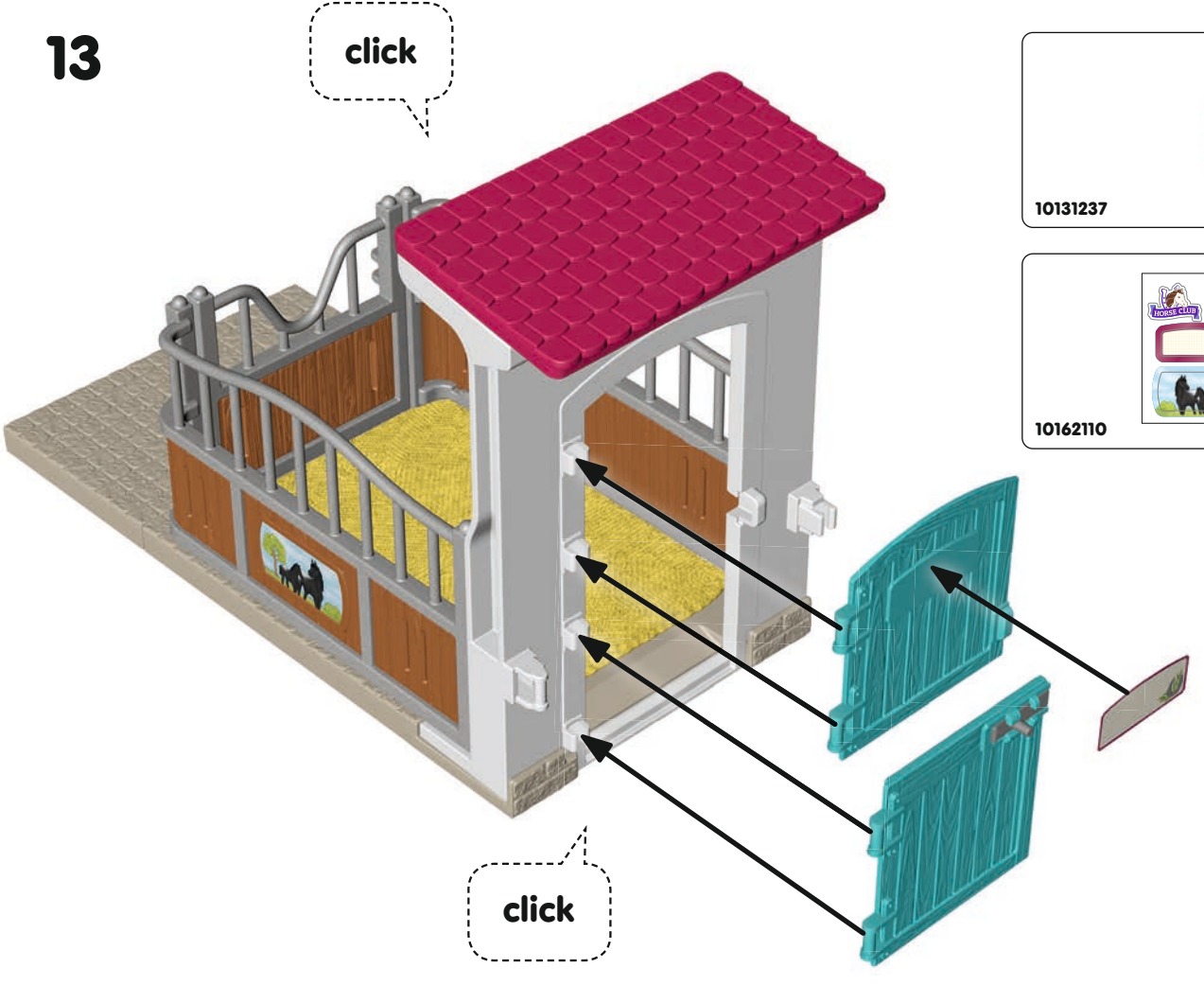

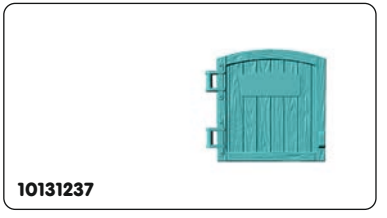

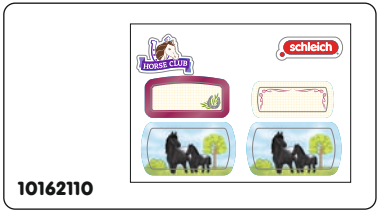

14

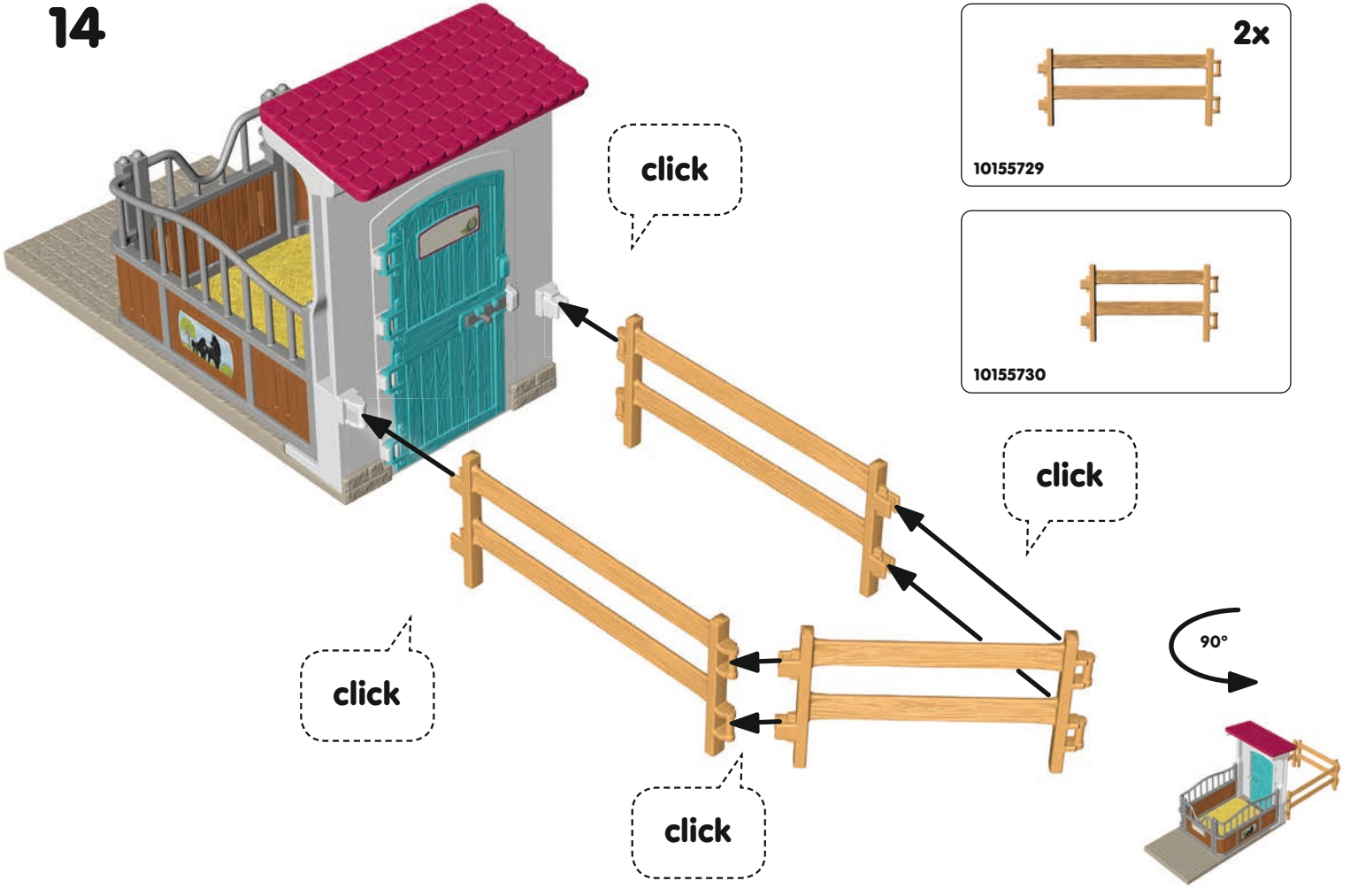

15

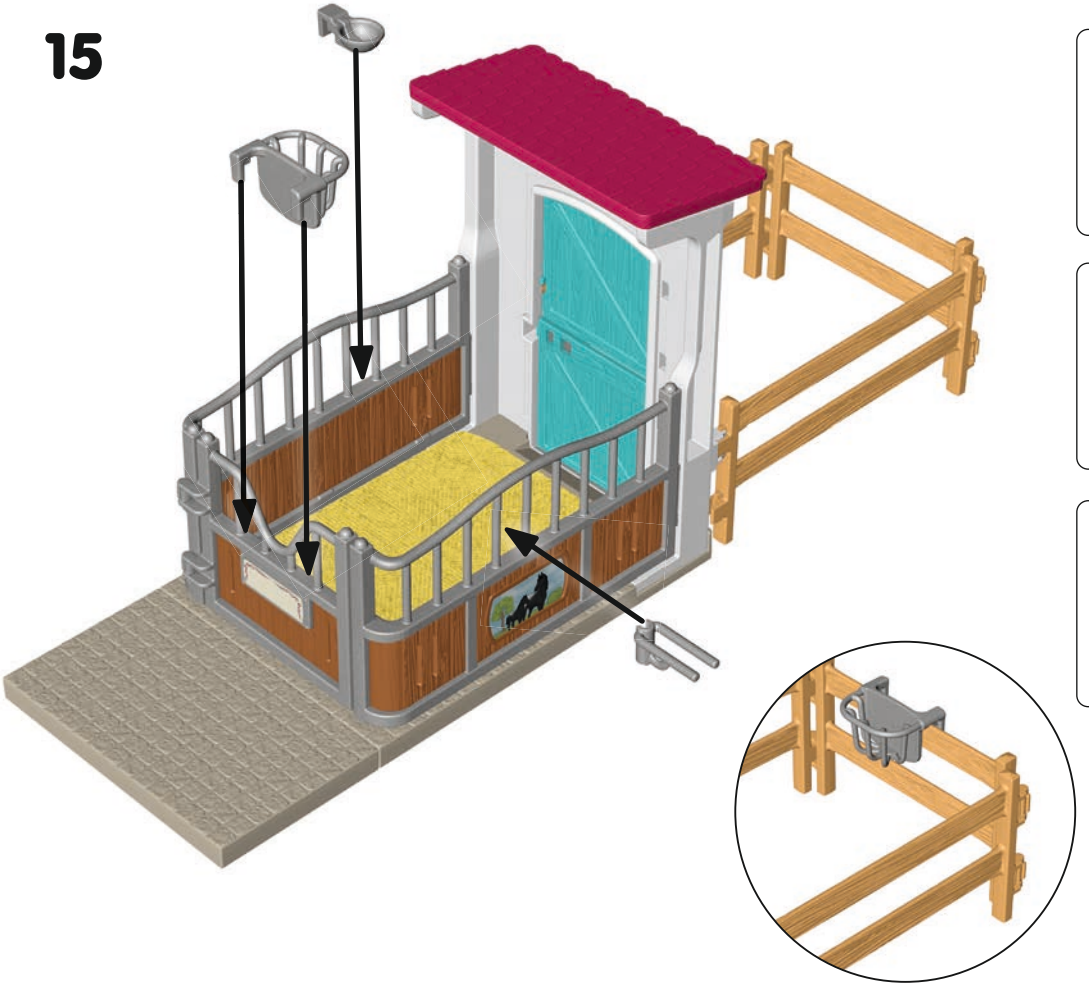

10155840

10155841

10110950

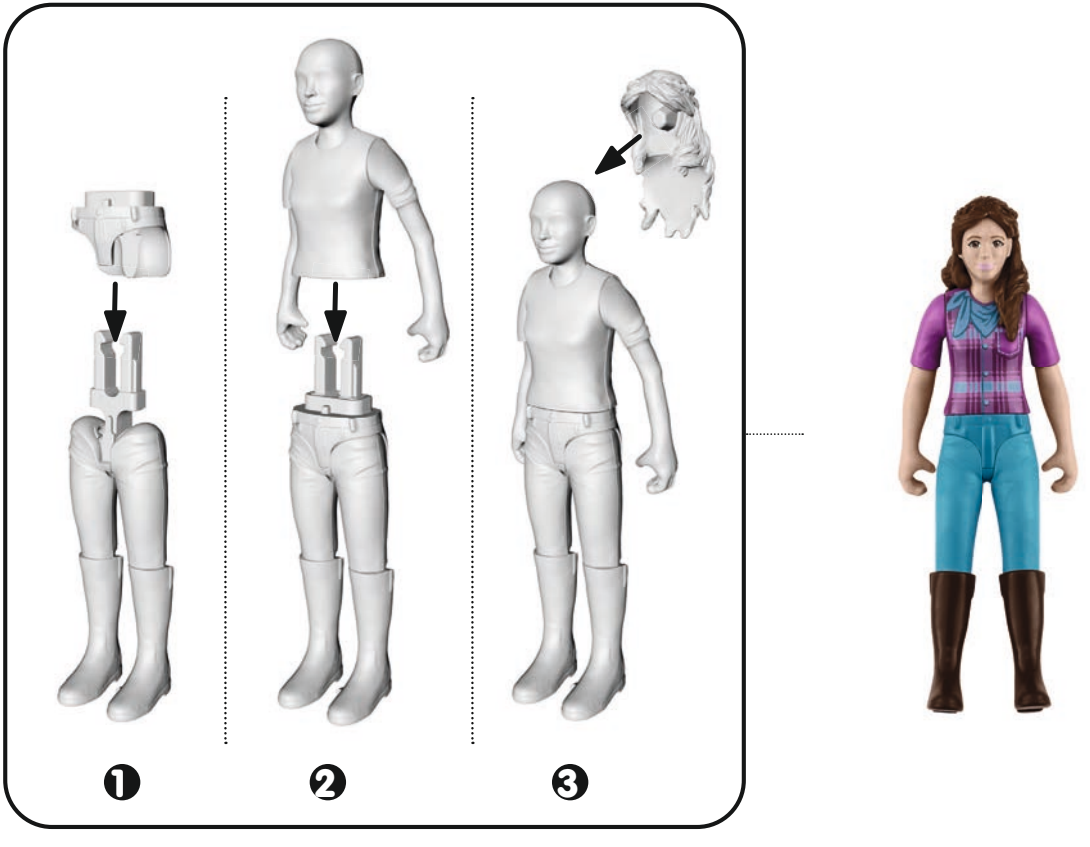
❶
❷
❸

⚠ WARNING:

CHOKING HAZARD – Small parts

Not for children under 3 years

DE/AT/CH Achtung! Nicht für Kinder unter 3 Jahren geeignet. Kleine Teile. Erstickungsgefahr. Hinweis aufbewahren.

GB/US Warning! Not suitable for children under 3 years. Small parts. Choking hazard. Please retain this information.

FR/BE/CH Attention! Ne convient pas aux enfants de moins de 3 ans. Petites pièces. Danger d'étouffement. Conservez ces informations.

ES Advertencia! No apto para niños menores de 3 años. Contiene piezas pequeñas. Peligro de asfixia. Conserve las indicaciones.

IT/CH Avvertenza! Non adatto ai bambini sotto i 3 anni. Contiene piccole parti. Pericolo di soffocamento. Conservare le istruzioni.

NL/LU/BE Waarschuwing! Niet geschikt voor kinderen onder de 3 jaar. Kleine onderdelen. Gevaar voor verstikking. Bewaar deze aanwijzingen.

PT Aviso! Não adequado para crianças com menos de 3 anos. Peças pequenas. Perigo de asfixia. Guardar a informação.

FI Varoitus! Ei sovellu alle 3-vuotiaille lapsille. Pieniä osia. Tukehtumisvaara. Säilytä ohjeet.

DK Advarsel! Ikke egnet til børn under 3 år. Små dele. Kvælningsfare. Opbevar denne henvisning.

SE Varning! Ej lämplig för barn under 3 år. Små delar. Kvävningsrisk. Spara dessa anvisningar.

SI Opozorilo! Ni primerno za otroke, mlajše od 3 let. Majhni deli. Nevarnost zadušitve. Shranite navodila.

SK Upozornenie! Nevhodné pre deti do 3 rokov. Obsahuje malé časti. Nebezpečenstvo prehltnutia. Upozornenie si uschovajte.

LT Įspėjimas! Skirta vyresniems nei 3 metų vaikams. Smulkios dalys. Uždusimo rizika. Nurodymą išsaugoti.

LV Brīdinājums! Nav piemērots bērniem, kas jaunāki par 3 gadiem. Mazas daļas. Aizrīšanās risks. Norādījumu uzglabāt.

EE Hoiatus! Ei sobi alla 3-aastastele lastele. Väikesed osad. Lämbumisoht. Viideteleht alles hoida.

RO Avertisment! Nu sunt adecvate pentru copiii cu vârsta sub 3 ani. Piese mici. Pericol de sufocare. Păstraţi aceste indicaţii.

CZ Upozornění! Nevhodné pro děti do tří let. Obsahuje malé části. Nebezpečí udušení. Tyto pokyny si schovejte.

HU Figyelmeztetés! 3 évnél fiatalabb gyermekek számára nem alkalmas. Kis részek. Megfulladás veszélye. Őrizze meg az útmutatót.

PL Ostrzeżenie! Nie nadaje się dla dzieci poniżej 3. roku życia. Małe części. Ryzyko zadławienia. Proszę zachować wskazówki.

BG Внимание! Не е подходящо за деца под 3 години. Дребни части. Опасност от задушаване. Запазете указанието.

GR Προειδοποίηση! Δεν είναι κατάλληλο για παιδιά κάτω των 3 ετών. Περιέχει μικρά κομμάτια. Κίνδυνος πνιγμού. Φυλάξτε τις πληροφορίες.

JP
警告！ 3歳未満のお子さまには適しません。 小さな部品。 窒息する危険があります。この注意表示は大切に保管して下さい。

KR
경고! 만 3세 미만의 어린이에게는 적합하지 않습니다. 작은 부품. 질식 위험. 본 지침을 보관하여 주십시오.

NO Advarsel! Ikke egnet for barn under 3 år. Små deler. Fare for kvelning. Ta vare på instruksen.

RU ПРЕДУПРЕЖДЕНИЕ! Для детей с 3 лет. Мелкие детали. Опасность удушья. Сохраните данные указания.

UA ПОПЕРЕДЖЕННЯ! Непридатно для дітей молодше 3 років. Дрібні деталі. Загроза задухи. Збережіть дані вказівки.

RS Upozorenje! Nije podesno za decu ispod 3 godine. Sitni delovi. Opasnost od davljenja. Sačuvajte ovu napomenu.

HR Upozorenje! Nije prikladno za djecu mlađu od 3 godine. Sitni dijelovi. Opasnost od gušenja. Sačuvajte ovu napomenu.

TR UYARI ! 3 yaşından küçük çocuklar için uygun değildir. Küçük parçalar. Boğulma riski. Lütfen bu uyarıları saklayınız.

CN
警告！ 不适合3岁以下儿童。 小部件。窒息危险。 妥善保管本提示。

IS Viðvörun! Ekki ætlað fyrir börn yngri en þriggja ára. Smáhlutir. Köfnunarhætta. Geymið leiðbeiningarnar.

VN CẢNH BÁO! Không phù hợp với trẻ dưới 3 tuổi. Những chi tiết nhỏ. Nguy cơ nghẹt thở. Lưu giữ chỉ dẫn này.

AR
تحذير! غير مناسب للأطفال دون سن 3 سنوات. قطع صغيرة. خطر الاختناق. المرجو الحفاظ على هذه المعلومات.

TW
注意！ 不適合三歲以下幼兒。 小零件。可造成窒息危險。 妥善保管本提示。